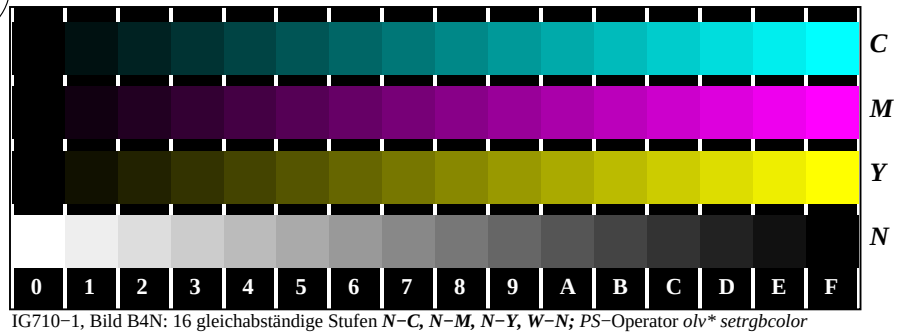

IG710−1, Bild B4N: 16 gleichabständige Stufen ***N−C, N−M, N−Y, W−N;*** *PS*−Operator *olv* setrgbcolor*

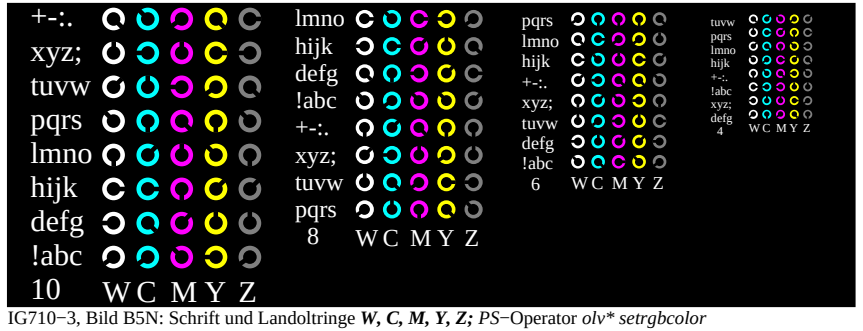

IG710−3, Bild B5N: Schrift und Landoltringe ***W, C, M, Y, Z;*** *PS*−Operator *olv* setrgbcolor*

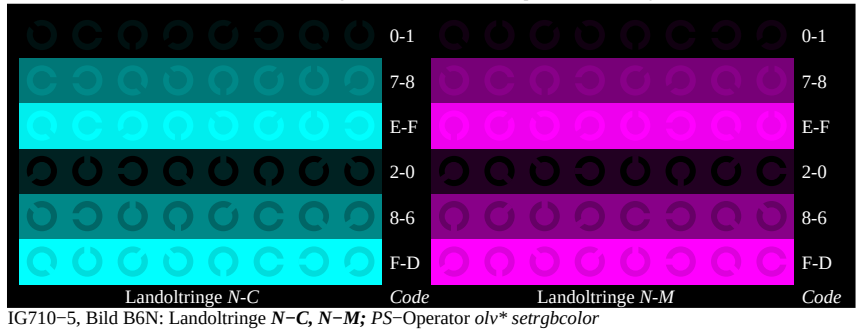

IG710−5, Bild B6N: Landoltringe ***N−C, N−M;*** *PS*−Operator *olv* setrgbcolor*

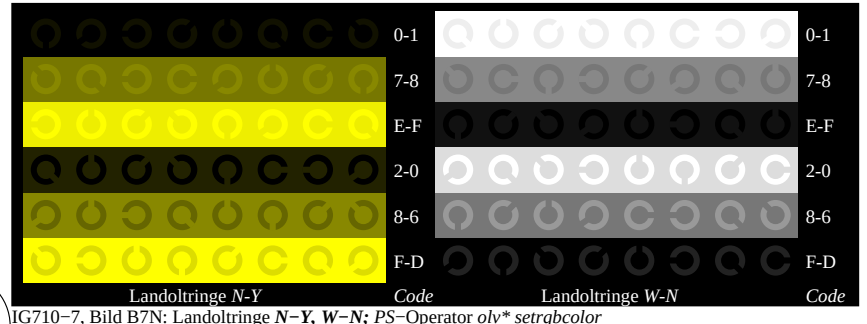

IG710−7, Bild B7N: Landoltringe ***N−Y, W−N;*** *PS*−Operator *olv* setrgbcolor*

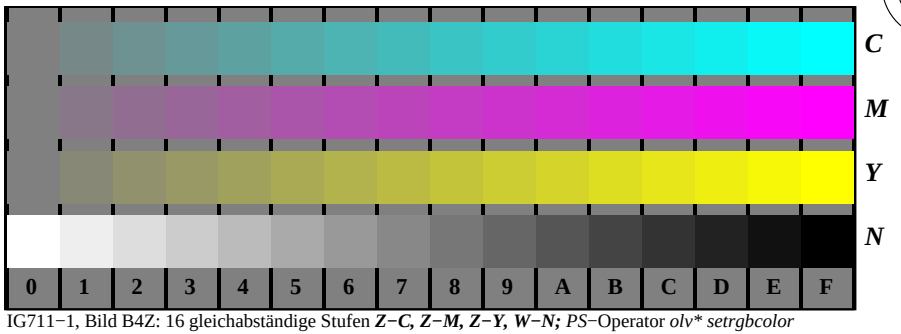

IG711−1, Bild B4Z: 16 gleichabständige Stufen ***Z−C, Z−M, Z−Y, W−N;*** *PS*−Operator *olv* setrgbcolor*

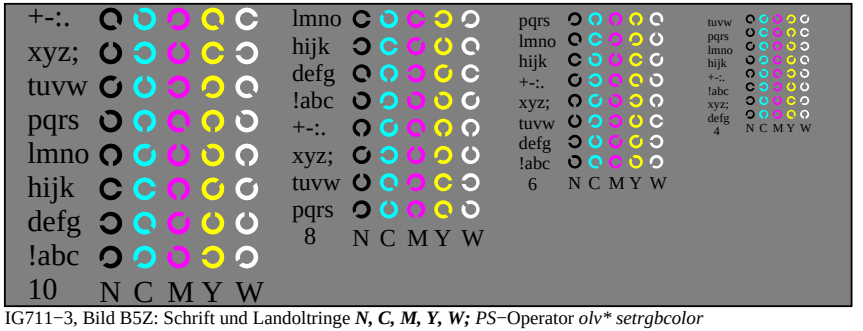

IG711−3, Bild B5Z: Schrift und Landoltringe ***N, C, M, Y, W;*** *PS*−Operator *olv* setrgbcolor*

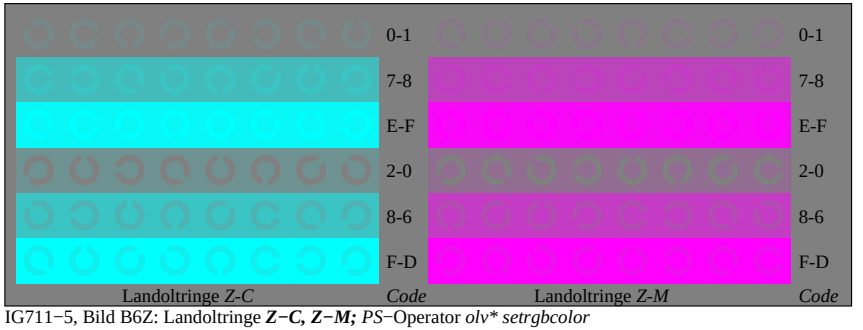

IG711−5, Bild B6Z: Landoltringe ***Z−C, Z−M;*** *PS*−Operator *olv* setrgbcolor*

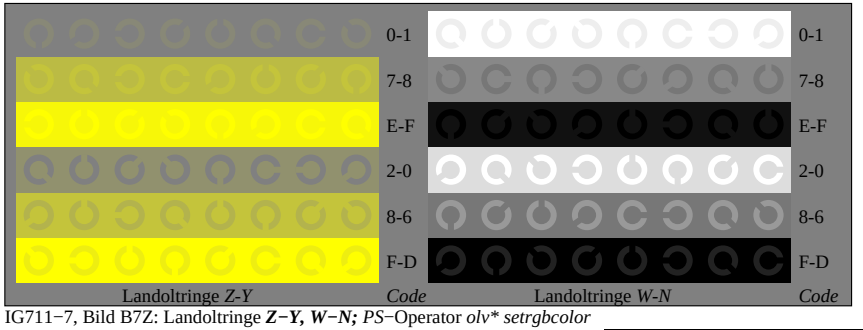

IG711−7, Bild B7Z: Landoltringe ***Z−Y, W−N;*** *PS*−Operator *olv* setrgbcolor*

IG71; Prüfvorlage von ISO/IEC 15775, ISO/IEC TR 24705
Fig. B1 bis B7 ähnlich Prüfvorlage 2, *olv**-Interpretation

Eingabe: *rgb−>olv* setrgbcolor*
Ausgabe: keine Eingabeänderung

Siehe Original/Kopie: http://web.me.com/klaus.richter/IG71/IG71L0NP.PS /.PDF
Technische Information: http://www.ps.bam.de oder http://130.149.60.45/~farbmetrik

TUB-Registrierung: 20090901-IG71/IG71L0NP.PS /.PDF
Anwendung für Messung von Drucker− oder Monitorsystemen

TUB-Material: Code=rha4ta